NEXOS 260-220
À la hauteur de vos défis.

nexos.claas.com

CLAAS

La gamme NEXOS.

NEXOS XL
Cabine

220	230	240	260
85 ch*	92 ch*	103 ch*	120 ch*

Plateforme

220	230	240
85 ch*	92 ch*	103 ch*

À partir de 1.55m

NEXOS L
Cabine

220	230	240	260
85 ch*	92 ch*	103 ch*	120 ch*

Plateforme

220	230	240
85 ch*	92 ch*	103 ch*

À partir de 1.45 m

NEXOS M
Cabine

220	230	240	260
85 ch*	92 ch*	103 ch*	120 ch*

À partir de 1.25 m

NEXOS S
Cabine

220	230	240	260
85 ch*	92 ch*	103 ch*	120 ch*

À partir de 1m

NEXOS LD
Plateforme

220	230	240
85 ch*	92 ch*	103 ch*

À partir de 1.45m

NEXOS MD
Plateforme

220	230	240
85 ch*	92 ch*	103 ch*

À partir de 1.25m

* Puissance maximale : ECE R120

Environnement moteur.

Entretien quotidien facile et accessible.

Du NEXOS 260 au 220, les nouveaux NEXOS sont équipés du nouveau moteur FPT 3,6 litres de 4 cylindres. Un nouveau moteur sous un tout nouveau capot. Un capot bas pour une meilleure visibilité vers l'avant.

De 85 à 120ch, ce nouveau moteur dispose d'un système de dépollution complètement intégré pour un maximum de visibilité. Conforme à la norme Stage V, cette nouvelle génération de NEXOS dispose désormais d'un réservoir AD-Blue d'une capacité de 10 litres placé devant les radiateurs.

Nouveau réservoir de carburant.

Jusqu'à 103 litres de capacité de réservoir. Un nouveau réservoir de carburant maintenant situé sous la cabine. Cette nouvelle position du réservoir à carburant permet au tracteur de bénéficier d'une meilleure stabilité dans les conditions vallonnées grâce à son centre de gravité bas. L'ensemble de la gamme est équipé en standard d'un réservoir de 75L.

Avantages :

- Grande capacité pour les longues journées, idéal pour lesapplications de pulvérisation.
- Centre de gravité bas, la meilleure stabilité peu importe les conditions.
- Une protection métallique complète sous le réservoir decarburant, aucun risque de perçage.

Nouveau coupe-batterie.

Nouvelle position proche de la porte d'entrée pour une meilleure accessibilité. Un design et une technologie repensé pour une meilleure ergonomie.

Jusqu'à 2 mémoires de moteur.

Obtenez plus de confort avec cette option, facile à changer et à régler. En standard, toute la gamme est équipée d'une mémoire moteur.

Échappement vertical.

Totalement intégré à la largeur du tracteur, et sur l'alignement du montant avant gauche, ce pot d'échappement est dessiné pour optimiser la visibilité avant.

Tuyau d'échappement horizontal.

Une solution développée pour les cultures basses. Située sous le réservoir à carburant, cette option permet d'optimiser le passage sous les arbres fruitiers par exemple.

Un tracteur confortable et polyvalent.

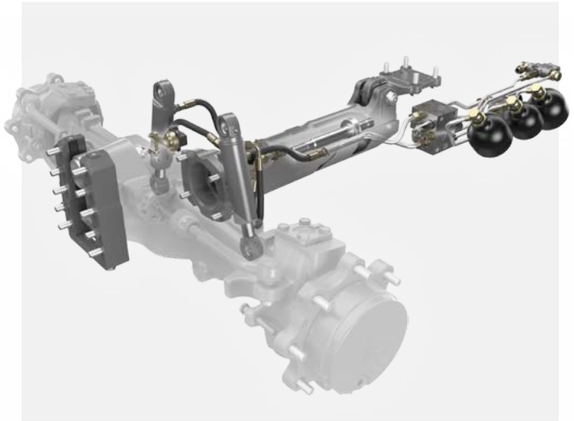

Pont avant suspendu PROACTIV :

Le haut niveau de confort du NEXOS est dû à la conception de la machine : centre de gravité bas et bonne répartition du poids mais pas seulement ! Le pont avant suspendu PROACTIV est également un élément important pour augmenter le confort.

Pendant le transport par exemple, le pont avant suspendu compensera certes les défauts de la route mais aussi les phases d'accélération et de freinage. Toute cette intelligence est développée par CLAAS.

Un outil attaché à l'avant ou sur le côté du tracteur ?

Une plaque frontale percée est disponible pour les outils frontaux. Une solution simple pour réduire la longueur totale. Il est également possible de combiner les applications avec les plaques latérales pour plus d'efficacité et des économies à la clé.

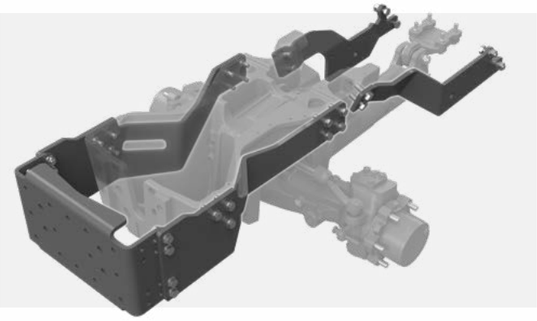

Plaque avant.

Une solution de fixation frontale pour réduire la longueur hors tout du tracteur et favoriser les demi-tours dans les fourrières.

Porte masses avant.

68 kg pouvant supporter jusqu'à 200 kg de masses supplémentaire.

Relevage avant.

Un relevage avant intégré dans le gabarit du tracteur pour un maximum de maniabilité. Avec une capacité de levage de 2,8 t, permet de répondre à l'ensemble des besoins.

Une nouvelle transmission.

Un nouveau levier de vitesses plus confortable.

Cette nouvelle transmission à 5 vitesses développée par AGRITALIA est montée sur les NEXOS de 85ch à 120ch. Elle offrira au conducteur plus de performances et plus de confort. Un levier de vitesse court et compact proche du siège conducteur offre un haut niveau de confort.
Sur le côté gauche de ce levier de vitesse, l'utilisateur du NEXOS aura la possibilité de gérer la fonction TWINSHIFT, deux Powershift pour augmenter la productivité. A l'arrière du levier, se trouve un bouton d'embrayage pour changer facilement les vitesses.

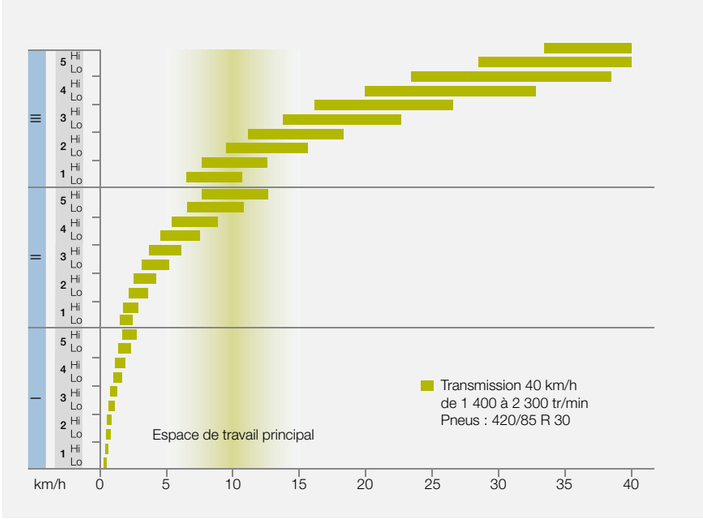

Un étagement parfait des vitesses.

Cette transmission 30*15 avec REVERSHIFT et TWINSHIFT dispose d'une parfaite répartition des vitesses. Avec cette nouvelle transmission, les NEXOS dispose en standard de la fonction 40 éco, 40 km/h à 1650 tr/min pour réduire une fois de plus la consommation de carburant et le niveau sonore en cabine pour plus de confort. En standard, les NEXOS sont équipés de vitesses rampantes, 500m/h pour les applications à basse vitesse.

Un pont arrière à la hauteur de vos défis.

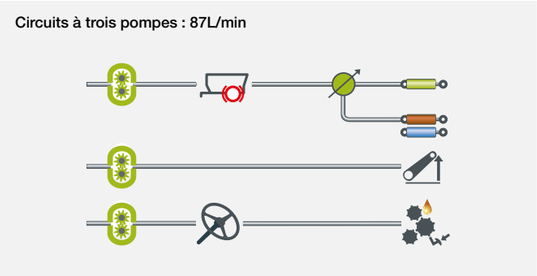

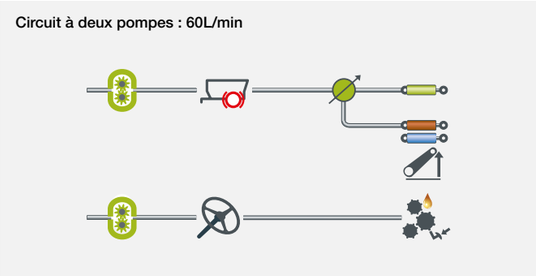

Deux circuits centre ouvert pour donner une réponse à tous les besoins des clients.

Le débit hydraulique de 87 l/min vous facilite le travail. Il vous permet de commander les outils avec précision. Le circuit de 60 l/min délivré par la première pompe alimente jusqu'à quatre distributeurs électro-hydrauliques. Un deuxième circuit hydraulique séparé de 27 l/min alimente le relevage arrière.

Des commandes simple à utiliser.

Orientés sur le côté gauche du tracteur, les coupleurs arrière sont faciles à utiliser. Un code couleur clair reliant la commande à la cabine offre au conducteur un moyen confortable de gérer les fonctions hydrauliques.

Coupleurs devant la cabine.

Jusqu'à 8 sorties au milieu du tracteur avec 1 retour libre sont disponibles. Une bonne accessibilité et un code couleur clair augmentent le confort du conducteur.

Une version mécanique avec toutes les fonctionnalités.

Même s'il s'agit d'une version simple, le NEXOS peut être équipé de duplicateurs sur les distributeurs. Un seul levier peut gérer 3 distributeurs, efficacité et performances !

L'ELECTROPILOT CLAAS avec REVERSHIFT.

L'ELECTROPILOT peut être utilisé pour gérer les distributeurs et le duplicateur sur la fonction F3-F4. De plus avec cet ELECTROPILOT, le conducteur a la possibilité de contrôler le REVERSHIFT grâce à la fonction d'inversion.

Poste de conduite.

Version Cabine.

1. Contrôle de la chandelle et des stabilisateurs hydraulique
2. Réglages du relevage arrière | 3. Verrouillage des stabilisateurs
4.Distributeurs | 5: Commande du relevage arrière | 6. Mémoires du moteur

Tableau de bord couleurs.

Ce tableau de bord multifonctions permet de gérer toutes les fonctions du tracteur. Le conducteur l'utilisera pour régler le système hydraulique, l'attelage, la catégorie 4 où la transmission. L'interface conviviale de la page d'accueil présente les informations importantes pour le travail quotidien.

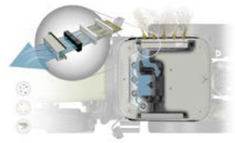

Nouveau toit de cabine.

Ce tout nouveau toit plat de cabine intégrera : le moteur d'essuie-glace pour garder la meilleure visibilité, la catégorie 4, et la nouvelle offre de feux de travail LED. Jusqu'à 8 feux de travail LED disponibles pour les longues journées !

La filtration catégorie 4 intégré dans le toit de cabine.

Le nouveau système de la Cat.4 est sur cette nouvelle génération entièrement intégré sur le toit pour plus de confort et de sécurité. Cette Cat.4 est géré par un menu dédié dans le tableau de bord.

Cabine à plancher plat.

La cabine à plancher plat est la solution la plus confortable du marché ! Une excellente accessibilité et un grand espace pour bouger les jambes sans contrainte sont désormais possibles sur le NEXOS à partir de 85ch.

Connectivité.

Avec la prédisposition de la caméra et la fonction ISOBUS, le NEXOS est maintenant prêt pour les nouvelles technologies. Un support de terminal est disponible sur le côté droit pour fixer les différents leviers ou terminaux des machines.

Version plateforme.

1.Activation 4 RM | 2. Mémoires moteur | 3. Relevage arrière mécanique | 4. Distributeurs mécaniques | 5. Levier de vitesses

Dimensions.

	Unité de mesure	260-220 XL Cabine	240-220 XL Plateforme	260-220 L Cabine	240-220 L Plateforme	240-220 LD Plateforme	260-220 M Cabine	240-220 MD Plateforme	260-220 S Cabine
Hauteur - Du centre de l'essieu arrière au point mentionné ci-dessous									
Centre de l'essieu arrière jusqu'au point le plus élevé (volant) du tracteur avec arceau repliée (11)	mm	-	905	-	905	905	-	905	-
Centre de l'essieu arrière Jusqu'au point le plus haut arceau position depliée (12)	mm	-	2099	-	2099	2099	-	2099	-
Centre de l'essieu arrière vers le haut de la cabine (8)	mm	1859	-	1859	-	-	1859	-	1859
Centre de l'essieu arrière jusqu'au sommet du capot (9)	mm	880	880	880	880	880	880	880	880
Centre de l'essieu arrière à la surface supérieure des ailes (10)	mm	766	754	766	754	605	766	605	766
Hauteur - Hauteur totale de la machine, du sol au point mentionné ci-dessous									
Garde au sol avant 2 roues motrices	mm	-	-	-	-	-	-	-	306-423
Garde au sol avant 4 roues motrices	mm	223-348	375	223-348	375	312	223-348	312	213-348
Longueur									
Empattement version 4 roues motrices	mm	2154	2154	2154	2154	2105	2178	2115	2178
Empattement 2 roues motrices	mm	-	-	-	-	-	-	-	2178
Longueur totale (avec porte masse, sans masse avant bras de relevage en position horizontale) (10)	mm	4038	4038	4038	4038	3999	4038	3999	4038
Largeur									
Sensation d'espace									
Largeur minimale des passages de roue intérieurs (cabine intérieure) (1)	mm	600	600	600	600	520	520	520	450
Protection des cultures									
Largeur hors-tout du toit (2)	mm	1250	-	1250	-	-	1250	-	1050
Largeur de cabine (3)	mm	1230	-	1230	-	-	1230	-	973
Largeur hors tout minimale à l'aile sans extension (4)	mm	1280	1280	1280	1280	1070	1200	1070	1000
Largeur du tracteur aux ailes arrière avec ailes en option 30 mm	mm	-	-	1310	-	-	1230	-	1030
Largeur du tracteur aux ailes arrière avec ailes en option 80 mm	mm	1360	-	1360	1360	1150	1280	1150	1080
Largeur du tracteur aux ailes arrière avec ailes en option 160 mm	mm	1440	1440	1440	1440	1230	-	1230	-
Largeur du tracteur aux ailes arrière avec ailes en option 300 mm	mm	1580	1580	-	-	-	-	-	-
Réglage des pneus									
Largeur minimale entre roues (5)	mm	674	660	674	660	660	594	580	524
Largeur extérieure minimale (mesurée sur les pneumatiques arrière) (6)	mm	1685	1705	1364	1438	1555	1239	1326	1033
Largeur extérieure maximale (mesurée sur les pneumatiques arrière) (7)	mm	2136	2135	2005	1949	1764	1735	1606	1635
Poids									
Poids vide 4 roues motrices	kg	3435	2975	3345	2885	2840	3285	2780	3200
Poids vide 2 roues motrices	kg	-	-	-	-	-	-	-	3050
Poids maximal autorisé à 4 roues motrices	kg	4800	4400	4800	4400	4200	4800	4200	4500
Poids maximum autorisé 2 roues motrices	kg	-	-	-	-	-	-	-	4200

Informations techniques.

MOTEUR	Unité de mesure	260	240	230	220
Fabricant		FPT	FPT	FPT	FPT
Nombre de cylindres		4	4	4	4
Déplacement	cm^3	3600	3600	3600	3600
Puissance maximale (ECE R 120)	KW/Ch	88/120	76/103	68/92	62/85
Couple maximal (ECE R 120)	nm	466	406	366	334
Régime nominal	Tr/min	2300	2300	2300	2300
Régime moteur à la puissance max	Tr/min	2000	2000	2000	2000
Régime moteur couple maximal	Tr/min	1500	1500	1500	1500
Capacité du réservoir de carburant de série	l	75	75	75	75
Capacité du réservoir de carburant avec prise de force avant	l	75	75	75	75
Capacité du réservoir de carburant avec réservoir supplémentaire (en option)	l	100	100	100	100
Capacité réservoir d'urée	l	10	10	10	10
Intervalle de maintenance (huile moteur)	h	600	600	600	600

TRANSMISSIONS	260-220 XL	260-220 L	240-220 LD	260-220 M	240-220 MD	260-220 S
Transmissions TREND			**Plateforme**			
Transmission mécanique 12/12 avec inverseur mécanique	●	●	-	●	-	●
Transmission mécanique 24/24 avec inverseur et doubleur mécanique	○	○	●	○	●	○
Transmission mécanique 24/24 avec REVERSHIFT et doubleur mécanique	-	○	-	○	-	-
24/12 transmission mécanique avec REVERSHIFT et TWINSHIFT	○	○	○	○	○	○
Transmissions COMFORT			**Cabine**			
Transmission mécanique 15/15 avec inverseur mécanique	○	○	-	○	-	○
Transmission mécanique 30/30 avec inverseur et doubleur mécanique	●	●	-	●	-	●
30/15 transmission mécanique avec REVERSHIFT et TWINSHIFT	○	○	-	○	-	○

ESSIEU ARRIÈRE	Unit of measure	260-220 XL	260-220 L	240-220 LD	260-220 M	240-220 MD	260-220 S
Largeur du pont arrière	mm	1540	1242	1242	972	972	892

PRISE DE FORCE ARRIÈRE	260-220 XL	260-220 L	240-220 LD	260-220 M	240-220 MD	260-220 S
540/540E	○	○	●	○	●	○
540/1000	●	●	○	●	○	●

● Serie ○ Option - Non disponible

CLAAS s'efforce en permanence d'adapter ses produits aux exigences des professionnels. Sous réserve de modifications. Descriptions et illustrations non contractuelles pouvant comporter des équipements optionnels. Ce prospectus a été imprimé pour une utilisation dans le monde entier. Concernant l'équipement technique des machines, veuillez vous reporter au tarif de votre concessionnaire CLAAS. Pour les photos, les dispositifs de protection ont parfois été retirés. Cela permet d'illustrer plus nettement la fonction mais ne doit en aucun cas être imité afin d'éviter tout accident. Les instructions indiquées dans le manuel utilisateur doivent être respectées. Toutes les informations techniques relatives aux moteurs se rapportent à la directive européenne visant à réglementer les émissions de gaz d'échappement. La norme Tier n'est mentionnée dans ce document qu'à titre d'information, afin d'en faciliter la compréhension, sans aucune garantie d'homologation dans des régions où la réglementation relative aux émissions de gaz d'échappement est fondée sur la norme Tier.

HYDRAULIQUE	Unité de mesure	260-220 XL	260-220 L	240-220 LD	260-220 M	240-220 MD	260-220 S
Circuit hydraulique à centre ouvert 2 pompes, 60 l/min		●	●	●	●	●	●
Débit maximum sur une sortie hydraulique	l/min	60	60	60	60	60	60
Débit maximum au régime nominal	l/min	60	60	60	60	60	60
Pression de fonctionnement max.	bar	190	190	190	190	190	190
Nombre de distributeurs arrière (min./max.)		2/3	2/3	2/3	2/4	2/3	2/4
Duplicateur hydraulique		-	-	-	○	-	○
Régulateur du débit 0-60 l		-	-	-	○	-	○
Retour libre		○	○	○	○	○	○
Collecteur d'huile		●	●	●	●	●	●
Circuit hydraulique à centre ouvert 3 pompes, 87 l/min		○	○	○	○	○	○
Débit maximum sur une sortie hydraulique	l/min	27	27	27	27	27	27
Débit maximum au régime nominal	l/min	60	60	60	60	60	60
Puissance totale au régime nominal du moteur	l/min	87	87	87	87	87	87
Pression de fonctionnement max.	bar	190	190	190	190	190	190
Cabine : Nombre de distributeurs arrière (min./max.)		3/4	3/4	2/3	3/4	-	3/4
Plateforme : Nombre de distributeurs (min./max.)		2/3	2/3	2/3	-	2/3	-
Cabine : Nombre de distributeurs arrière		4	4	-	4	-	4
Duplicateur hydraulique		-	○	-	○	-	○
Régulateur de débit 0-60l		○	○	○	○	○	○
Retour libre		●	●	●	●	●	●
Collecteur d'huile		●	●	●	●	●	●

RELEVAGE AVANT ET PRISE DE FORCE	Unité de mesure	260-220 XL	260-220 L	240-220 LD	260-220 M	240-220 MD	260-220 S
RELEVAGE AVANT							
Relevage avant double effet		●	●	●	●	●	●
Crochets inférieurs Cat II		●	●	●	●	●	●
Suspenssion de relavage avant		●	●	●	●	●	●
Capacité de levage max. aux rotules	kg	2910	2910	2910	2910	2910	2910
PRISE DE FORCE AVANT							
Prise de force avant 1 000 tr/min		○	○	○	○	○	○
Prise de force avant 540 tr/min éco		○	○	○	○	○	○

RELEVAGE ARRIÈRE	Unité de mesure	260-220 XL	260-220 L	240-220 LD	260-220 M	240-220 MD	260-220 S
Plateforme : Relevage arrière mécanique 2,4 t		●	●	●	-	●	-
Cabine : Relevage arrière mécanique 3t		●	●	-	●	-	●
Cabine : Relevage arrière éléctonique 3t		○	○	-	○	-	○
Capacité de levage max. aux rotules	kg	3110	3110	2490	3110	2490	3110
Puissance de levage continue aux rotules	kg	3000	3000	2390	3000	2390	3000
Suspension de relevage arrière		●	●	●	●	●	●

ESSIEU AVANT	Unité de mesure	260-220 XL	260-220 L	240-220 LD	260-220 M	240-220 MD	260-220 S
PONT AVANT À 4 ROUES MOTRICES							
Pont avant suspendu PROACTIV		-	○	-	○	-	○
Rayon de braquage optimal	m	3,45	3,54	3,41	4,0	3,34	3,65
Pneumatiques correspondants		280/70R20	280/70R16	280/70R18	260/70R16	240/70R16	7.5R15
Voie correspondante	mm	1414	1371	1483	1111	1278	984
PONT AVANT À DEUX ROUES MOTRICES							
Essieu avant fixe standard à 2 roues motrices 893 - 1193 mm de largeur		-	-	-	-	-	○

● Série ○ Option - Non disponible

CLAAS France
Chemin des Grands Prés du Gué,
28320 Ymeray
Tél : 02 37 84 64 00
www.claas.fr

FMKTNEXOS2023